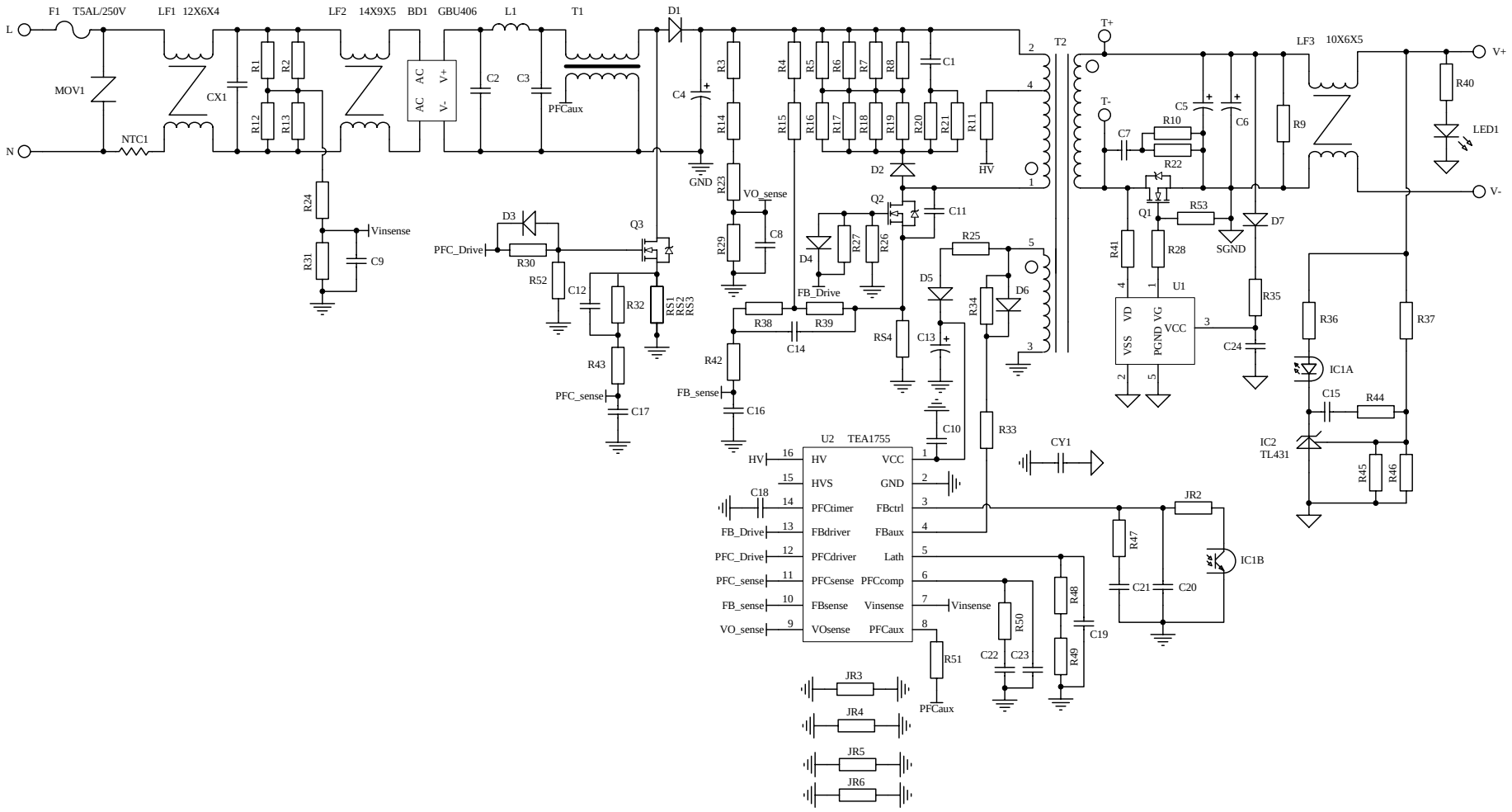REVISION NOTES :